Tafel-Geodreieck 45° 60cm

Unverbindliche Artikelinformationen aus www.schuchardt-lehrmittel.de vom 19.04.2025/DE5
Bestellnummer: 227211

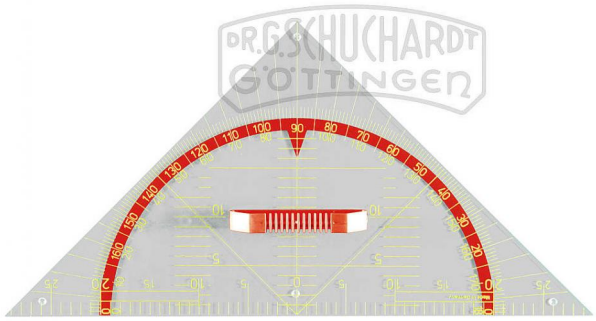

zum Artikel im Webshop

19,70 € zzgl. MwSt.

Acrylglas, transparent (aus Zeichengerätetafel K)

DR. G. SCHUCHARDT
Institut für wissenschaftliche Lehrmittel

Groner Landstr. 27 · 37081 Göttingen
T 0551-79 49 19 · F 0551-790 62 00

info@schuchardt-lehrmittel.de
www.schuchardt-lehrmittel.de